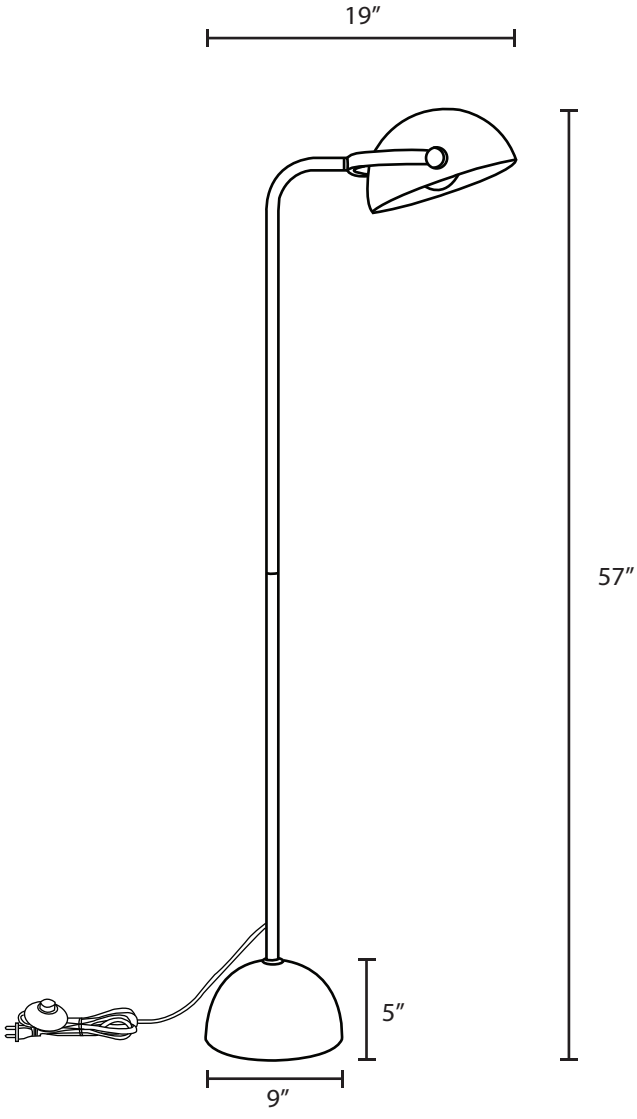
19″
57″
5″
9″

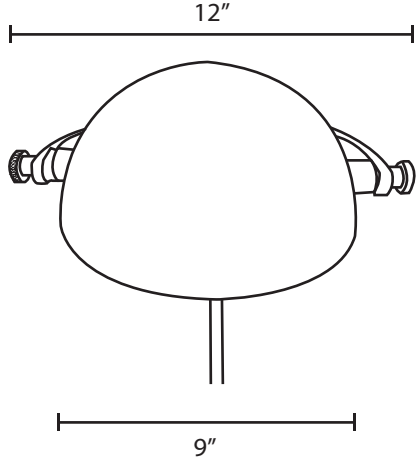
12″
9″