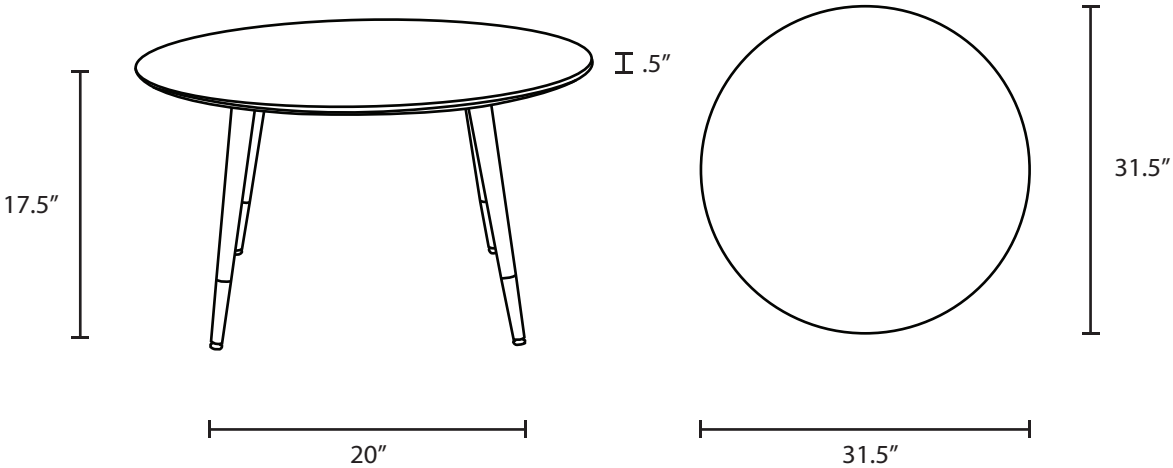
.5″
17.5″
20″
31.5″
31.5″