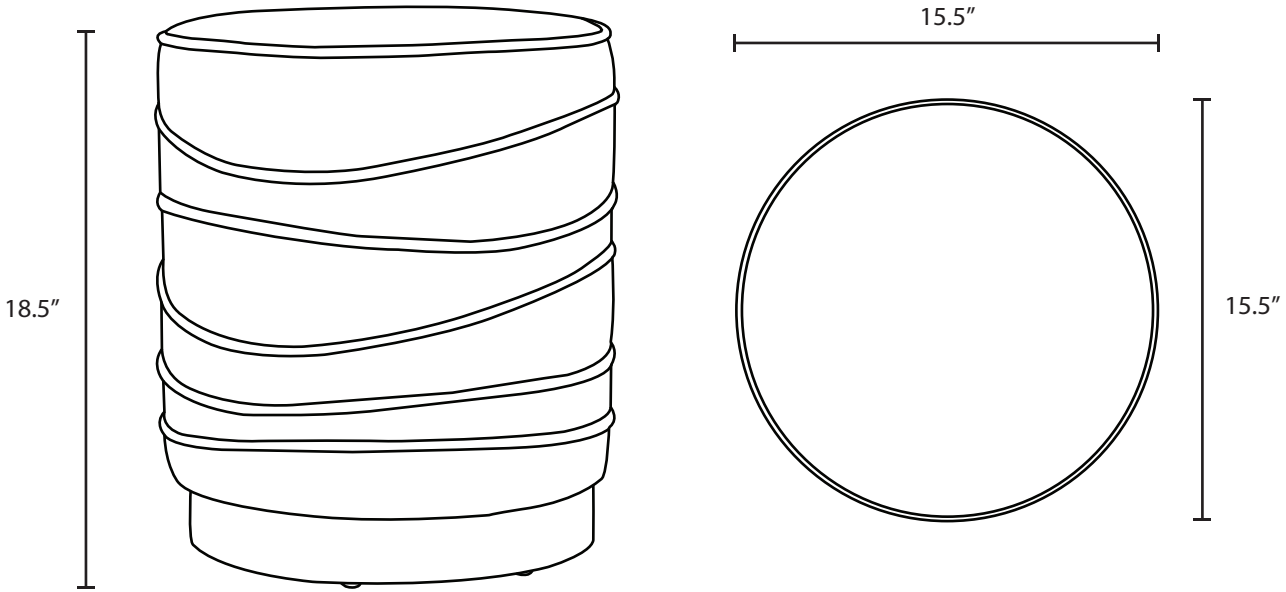
18.5″
15.5″
15.5″