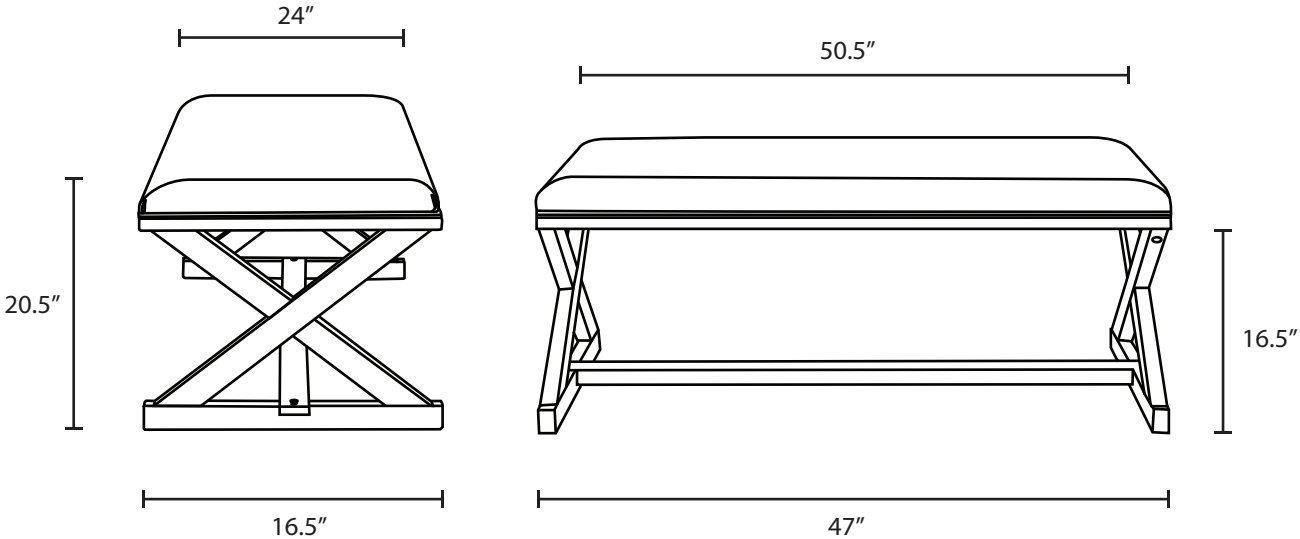
24″
20.5″
16.5″
50.5″
16.5″
47″