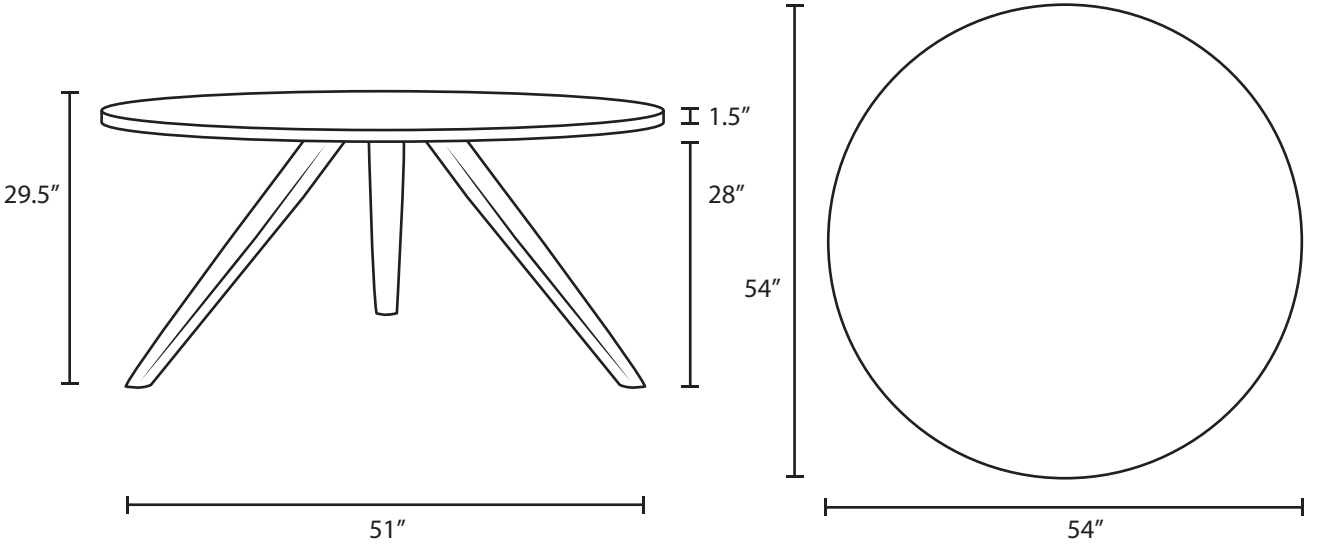
1.5″
29.5″
28″
54″
51″
54″